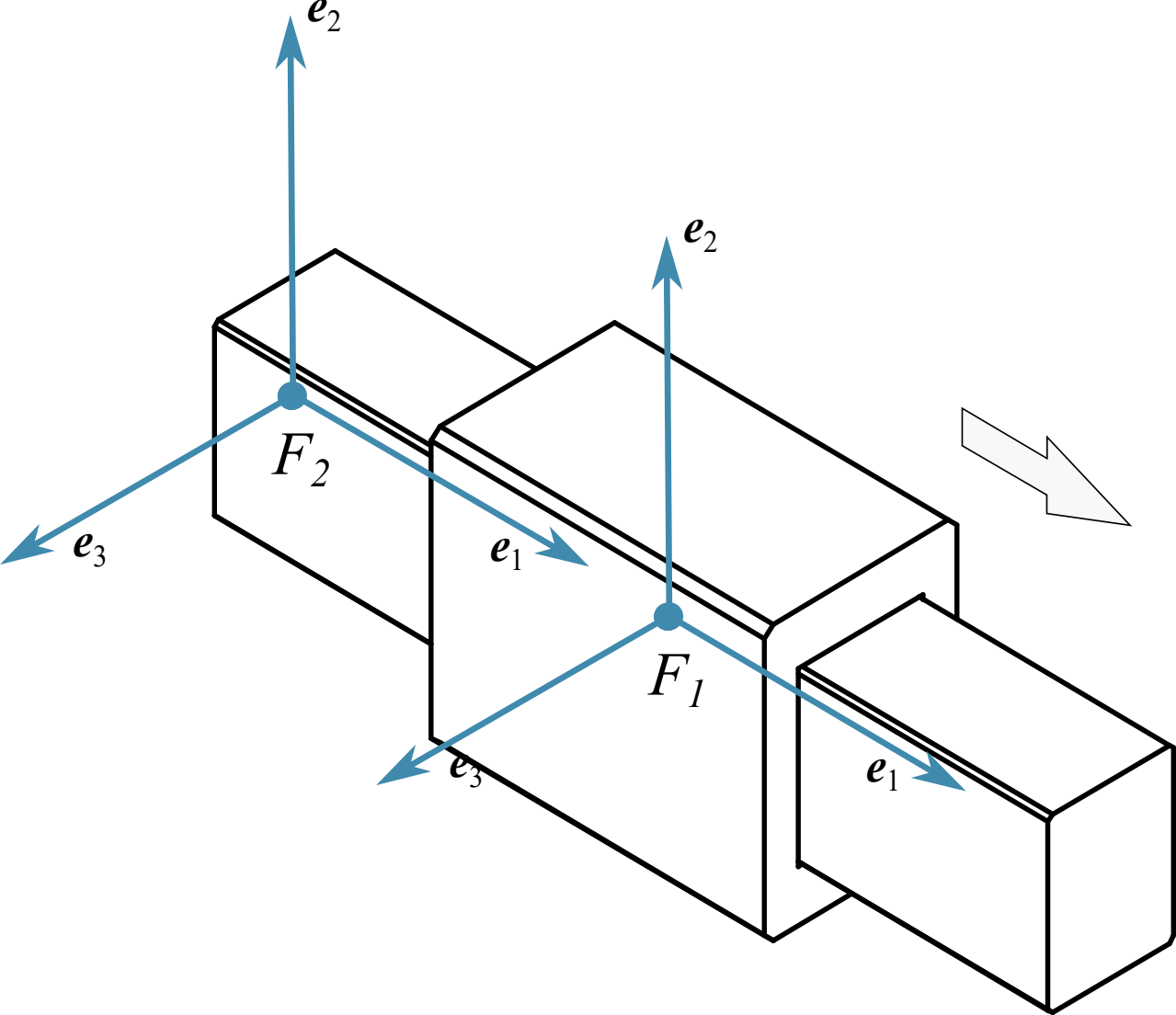
e2
e2
F2
e3
e1
F1
e3
e1